POSE DE JOINT CARRÉ

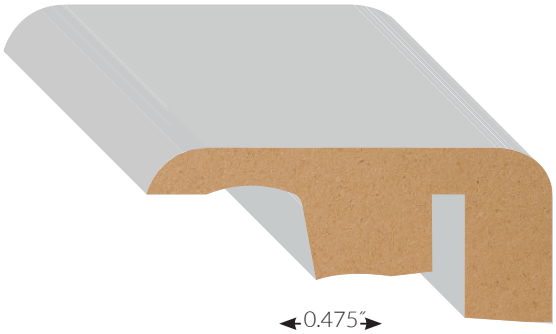

JOINT CARRÉ
LAMINÉ

Utilisé pour combler l'espace entre le sol et le tapis, les cheminées ou contre les portes coulissantes.

1

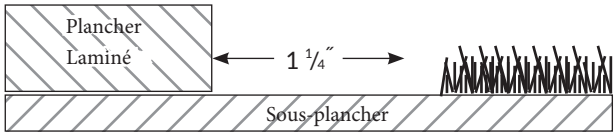

Installer le plancher en laissant un espace de 1-1/4" à partir de l'extrémité de la marche pour l'installation du joint carré.

2

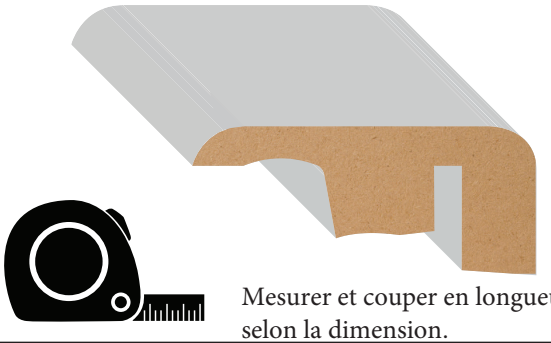

Mesurer et couper en longueur selon la dimension.

3

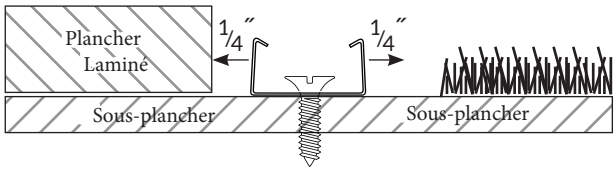

Positionner le rail 1/4" à partir de la planche de sol et vissez-le au sous-plancher à l'aide des vis fournies.

4

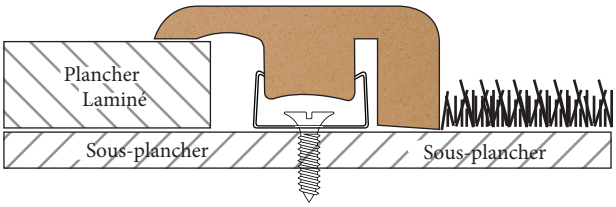

En commençant par une extrémité, appuyez sur la moulure dans le rail sur toute la longueur de la moulure. Il ne s'enclenchera PAS d'un seul coup. Vous pouvez également utiliser un maillet en caoutchouc.